info@alutronic.de
+49(0)2353 915-5

Eigenschaften PR 376

Breite [mm]:	265,0
Höhe [mm]:	74,0
Bodenstärke [mm]:	15,0
Legierung:	AlMgSi 0,5 F22
Metergewicht [kg/m]:	25,043

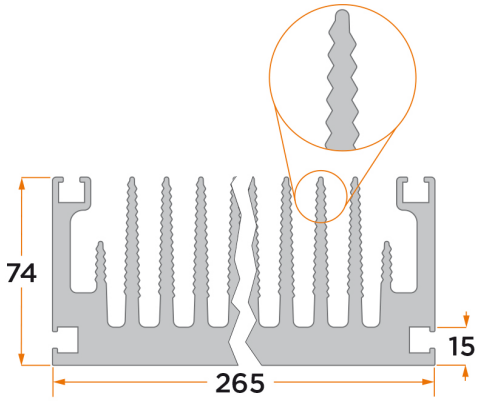

Weitere Informationen

Standard-Profilkühlkörper einseitig verrippt (Kammprofil) Oberflächen: AL= blank, NE= naturfarbig eloxiert, SE- schwarz eloxiert, CR= naturfarbig, gelb chromatiert (Chrom6 frei, RoHs/ REACH konform) Legierung: AlMgSi 0,5 F22
Standardtoleranzen (andere Toleranzen auf Anfrage):
Strangpresstoleranz: DIN 1748 – Teil 4 bzw. DIN 17615 – Teil 3, DIN ISO 755 – 9 bzw. DIN ISO 12020 – 2 Bearbeitungstoleranz: DIN 2768 m Auf Kundenwunsch: Länge, Bearbeitung, Oberfläche, Befestigungen, Isolier-/Wärmeleitmaterial

Thermische Parameter
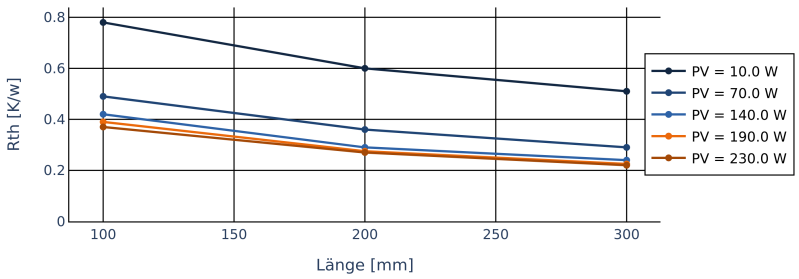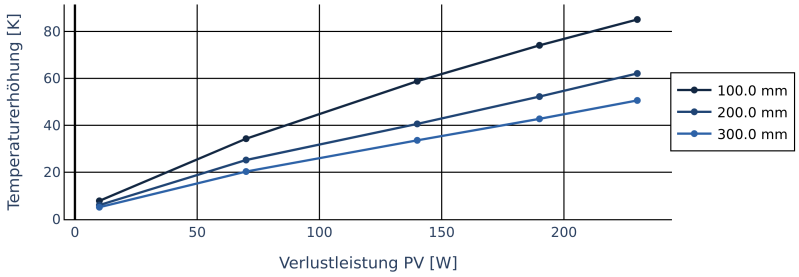
PV [W]	RthK [K/W]		
10,0	**0,78**	**0,6**	**0,51**
70,0	**0,49**	**0,36**	**0,29**
140,0	**0,42**	**0,29**	**0,24**
190,0	**0,39**	**0,275**	**0,225**
230,0	**0,37**	**0,27**	**0,22**
Länge in mm	**100,0**	**200,0**	**300,0**